ТЕХНОЛОГИИ ИННОВАЦИИ БУДУЩЕЕ

РУКОВОДСТВО ПО ЭКСПЛУАТАЦИИ ПОЛОМОЕЧНОЙ МАШИНЫ

F50Plus

ред.: июль 2023

ВВЕДЕНИЕ

Данное руководство прилагается к каждой новой машине. В нем содержатся необходимые инструкции по эксплуатации и техническому обслуживанию

Перед началом работы и технического обслуживания прочитайте данное руководство до конца и разберитесь в устройстве машины.

Описания, содержащиеся в данном документе, не являются окончательными. Поэтому компания оставляет за собой право в любое время вносить любые изменения в конструкции изделий, деталей или комплектующих, если сочтёт это необходимым по соображениям совершенствования или производственным/коммерческим требованиям.

Компания оставляет за собой право на внесение любых технических изменений и/или изменений в комплект поставки. Изображения приведены исключительно в справочных целях и не являются обязательными с точки зрения конструкции и комплектации.

Эта машина прослужит отличную службу если:

- Эксплуатация машины осуществляется с разумной бережливостью.
- Регулярно проводится техническое обслуживание машины в соответствии с прилагаемыми инструкциями по обслуживанию машины.
- Машина обслуживается с использованием деталей, поставляемых производителем.

БЕРЕГИТЕ ОКРУЖАЮЩУЮ СРЕДУ

Утилизируйте упаковочные материалы и использованные компоненты машины, такие как батареи, экологически безопасным способом в соответствии с местными правилами утилизации отходов.

Всегда помните о переработке отходов.

ДАННЫЕ О МАШИНЕ

Заполните, пожалуйста, после покупки для дальнейшего использования.

Модель	
Серийный номер	
Дата покупки	

СОДЕРЖАНИЕ

ИНСТРУКЦИИ ПО ТЕХНИКЕ БЕЗОПАСНОСТИ 4
ЗНАКИ БЕЗОПАСНОСТИ 6
ЭЛЕМЕНТЫ МАШИНЫ 7
ПОДГОТОВКА МАШИНЫ К РАБОТЕ 8
РАЗГРУЗКА МАШИНЫ 8
УСТАНОВКА АККУМУЛЯТОРНЫХ БАТАРЕЙ 8
ПОДКЛЮЧЕНИЕ ЗАРЯДНОГО УСТРОЙСТВА 9
СХЕМА РАБОТЫ МАШИНЫ 9
ИНФОРМАЦИЯ О ЩЁТКАХ И ПАДАХ 9
ПОДГОТОВКА МАШИНЫ 10
БАК РАСТВОРА 10
ЗАПРАВКА БАКА РАСТВОРА 10
БАК УТИЛИЗАЦИИ 11
СНЯТИЕ ЛЕЗВИЙ СКВИДЖА, СБОРКА СКВИДЖА 11
РЕГУЛИРОВКА ЛЕЗВИЙ СКВИДЖА 11
УСТАНОВКА ЩЁТКИ/ПАДА 12
ЭКСПЛУАТАЦИЯ МАШИНЫ 12
ПРЕДЭКСПЛУТАЦИОННЫЙ ОСМОТР 13
НАЧАЛО РАБОТЫ 14
УСТРОЙСТВО ОТ ПЕРЕЛИВА 15
ВО ВРЕМЯ РАБОТЫ С МАШИНОЙ 15
ПО ЗАВЕРШЕНИИ РАБОТЫ 16
ЗАРЯДКА АККУМУЛЯТОРНЫХ БАТАРЕЙ 17
ТЕХНИЧЕСКИЕ ХАРАКТЕРИСТИКИ ЗАРЯДНОГО УСТРОЙСТВА 17
ЕЖЕДНЕВНОЕ ОБСЛУЖИВАНИЕ 17
ОЧИСТКА БАКА УТИЛИЗАЦИИ 17
ОЧИСТКА СКВИДЖА 17
НЕДЕЛЬНОЕ ОБСЛУЖИВАНИЕ 18
ОЧИСТКА ВСАСЫВАЮЩЕГО ШЛАНГА 18
ОЧИСТКА ЩЁТКИ 18
ОЧИСТКА ФИЛЬТРА РАСТВОРА 18
ВНЕПЛАНОВОЕ ОБСЛУЖИВАНИЕ 19
ЗАМЕНА (ИЛИ ПЕРЕВОРОТ) ЛЕЗВИЙ СКВИДЖА 19
ЗАМЕНА ЩЁТКИ 19
ОБСЛУЖИВАНИЕ ДВИГАТЕЛЕЙ 19
ПОИСК И УСТРАНЕНИЕ НЕИСПРАВНОСТЕЙ 20
ТЕХНИЧЕСКИЕ ХАРАКТЕРИСТИКИ 22

ИНСТРУКЦИИ ПО ТЕХНИКЕ БЕЗОПАСНОСТИ

Эта поломоечная машина предназначена для профессиональной уборки поверхностей и полов в промышленных, коммерческих и общественных помещениях. Машина может использоваться только в закрытых или, в крайнем случае, крытых помещениях.

Пожалуйста, используйте рекомендованные пады, щётки и коммерчески одобренные чистящие средства для пола, предназначенные для поломоечных машин.

Следующие символы предупреждения и надписи "**ДЛЯ БЕЗОПАСНОСТИ**" используются в данном руководстве в соответствии с их описанием.

⚠ ВНИМАНИЕ: Предупреждение об опасностях или небезопасных действиях, которые могут привести к тяжёлым травмам или смерти.

ДЛЯ БЕЗОПАСНОСТИ: Определяет действия, которые необходимо выполнять для безопасной эксплуатации оборудования.

Приведённые ниже меры предосторожности сигнализируют о потенциально опасных условиях для оператора или оборудования. Все операторы должны их прочитать, понять и применять на практике.

⚠ ВНИМАНИЕ: Опасность пожара или взрыва

- Никогда не используйте легковоспламеняющиеся жидкости и не эксплуатируйте машину вблизи легковоспламеняющихся жидкостей, паров или горючей пыли.
- Данная машина не оснащена взрывозащищенными двигателями. Электродвигатели будут искрить при запуске и во время работы, что может привести к возгоранию или взрыву. Если машина используется в зоне, где присутствуют легковоспламеняющиеся пары/жидкости или горючая пыль, это может привести к пожару или взрыву.
- Не собирайте легковоспламеняющиеся материалы и реактивные металлы.
- Батареи выделяют газообразный водород, не допускайте искр и открытого огня. Держите отсек для аккумулятора при зарядке открытым

⚠ ВНИМАНИЕ: Опасность электрического тока

- Перед обслуживанием машины отсоедините кабели аккумулятора и штекер зарядного устройства.
- Не заряжайте аккумуляторы с повреждённым шнуром питания. Не вносите изменения в вилку. Если шнур питания зарядного устройства повреждён или сломан, он должен быть заменён. Во избежание опасности его замена должна производиться производителем или его сервисным агентом, либо специалистом с аналогичной квалификацией.

⚠ ВНИМАНИЕ: Вращающаяся щётка, держите руки в стороне. Отключите питание перед началом работы с машиной.

ДЛЯ БЕЗОПАСНОСТИ:

1. Не эксплуатируйте машину:
    - При работе с легковоспламеняющимися жидкостями или вблизи легковоспламеняющихся паров может произойти взрыв или возгорание.
    - Если не пройдено обучение и не получено разрешение.
    - Если руководство по эксплуатации не прочитано или не понято.
    - Если она находится в ненадлежащем рабочем состоянии.
1. Перед запуском машины:
    - Убедитесь, что все защитные устройства установлены и работают должным образом.
1. При использовании машины:
    - На склонах и скользких поверхностях двигайтесь медленно.
    - Носите нескользящую обувь.
    - Снижайте скорость при поворотах.
    - Немедленно сообщите о повреждении или неисправностях в работе машины.
    - Не позволяйте детям играть на ней или рядом с ней.
    - Соблюдайте инструкции по смешиванию и перемещению, указанные на контейнерах с химикатами.
    - Не работайте под уклоном, превышающим 5% (3°)
1. Перед тем как покинуть или обслужить машину:
    - Остановитесь на ровной поверхности.
    - Выключите машину.
    - Извлеките ключ.
1. При техническом обслуживании машины:
    - Избегайте движущихся частей. Не носите свободные куртки, рубашки и рукава.
    - Перед началом работы с машиной отсоедините кабели аккумулятора и штекер зарядного устройства.
1. При работе с батареями и аккумуляторными кабелями:
    - Надевайте защитные перчатки и защитные очки.
    - Избегайте контакта с аккумуляторной кислотой.
    - Не создавайте сильных брызг и не поливайте машину из шланга. Может возникнуть электрическая неисправность
    - Используйте поставляемые производителем или одобренные им запасные части.
    - Все ремонтные работы должны выполняться квалифицированным специалистом.
    - Не вносите изменений в конструкцию машины.
1. При транспортировке машины:
    - Перед загрузкой слейте воду из баков.
    - Перед загрузкой извлеките батареи.
    - При подъёме машины пользуйтесь помощью.
    - Выключите машину.
    - Установите щёточный узел в опущенное положение.
    - Для фиксации машины используйте специализированные ремни.

ЗНАКИ БЕЗОПАСНОСТИ

Наклейки безопасности находятся на машине в указанных местах. Замените этикетки, если они отсутствуют, повреждены или нечитаемы.

	Предупреждающая табличка - расположена на крышке бака утилизации ВНИМАНИЕ Опасность взрыва, пожара, и поражения электрическим током. Избегайте травм • Не используйте и не заливайте легковоспламеняющиеся материалы • Не используйте рядом с легковоспламеняющимися жидкостями, парами или горючей пылью • Перед обслуживанием отсоедините кабели аккумулятора и шнур зарядного устройства • Держите подальше искры и открытое пламя при зарядке аккумулятора • Держите аккумуляторный отсек открытым во время заряда батареи
	Предупреждающая табличка - расположена на защитном кожухе щёточного узла ПРЕДУПРЕЖДЕНИЕ: Держите руки подальше от вращающейся щётки. Отключите питание перед обслуживанием машины ПРЕДУПРЕЖДЕНИЕ: Опасность воздействия магнитного поля. Магнитный привод прокладки/щётка может быть опасен для обладателей кардиостимуляторов или медицинских имплантатов.

ЭЛЕМЕНТЫ МАШИНЫ

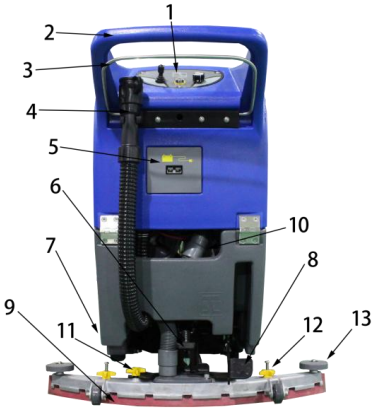

1. Переключатель включения/выключения основного питания
2. Рукоятка управления
3. Рычаг присутствия оператора
4. Сливной шланг бака утилизации
5. Гнездо для зарядки
6. Стойка для подъёма сквиджа
7. Ручка управления подачей раствора
8. Педаль подъёма щётки
9. Лезвие сквиджа
10. Вакуумный шланг сквиджа
11. Барашек держателя сквиджа
12. Барашек держателя внутренний части сквиджа
13. Отбойное колесо сквиджа
14. Вакуумный мотор
15. Аккумуляторы
16. Опорная стойка бака утилизации
17. Отверстие для залива раствора/воды
18. Крышка бака утилизации
19. Защитный кожух щётки
20. Брызгозащитная юбка для щётки
21. Основное колесо

ПОДГОТОВКА МАШИНЫ К РАБОТЕ

РАЗГРУЗКА МАШИНЫ

1. Внимательно осмотрите ящик для транспортировки на предмет наличия повреждений. Немедленно сообщите о повреждениях перевозчику.
2. Проверьте список содержимого. Свяжитесь с дистрибьютором для выяснения недостающих элементов.

   Содержание:
   - 115Ач/150Ач Аккумуляторы - (Опция)
   - Зарядные устройства на 24В - (Опция)
   - Сквидж
   - Щётка, Падодержатель - (Опция)
   - Пад, нужно покупать дополнительно
1. Машина находится в специальной упаковке с паллетом для перемещения вилочными погрузчиками. Упаковки не могут быть поставлены друг на друга.
2. Перед снятием машины с поддона снимите транспортировочные приспособления и ремни, которыми машина была закреплена на поддоне. Осторожно разгрузите машину с посторонней помощью.

⚠ ВНИМАНИЕ: Не толкайте машину с поддона, если не используется пандус, это может привести к повреждению машины

УСТАНОВКА АККУМУЛЯТОРНЫХ БАТАРЕЙ

⚠ ВНИМАНИЕ: Опасность пожара или взрыва. Батареи выделяют газ водород. Не допускайте попадания искр и открытого огня.

Держите крышку аккумуляторного отсека открытой во время зарядки. Необходимо тщательно следовать инструкциям, предоставленным производителем, в противном случае производитель не будет отвечать за последствия.

ДЛЯ БЕЗОПАСНОСТИ: При установке оборудования надевайте защитные перчатки и защитные очки. Избегайте контакта с аккумуляторными жидкостями.

Для обеспечения хороших эксплуатационных характеристик рекомендуется использовать аккумуляторы 12В - 115Ач/С5.

1. Поставьте машину на ровную площадку и проверьте, выключен ли выключатель;
2. Убедитесь, что бак раствора пуст, в противном случае полностью слейте его.
3. Осторожно установите батареи в лоток батарейного отсека. И установите клеммы батарей, как показано на рисунке.
4. Установите батареи в отсек (рис. 2), красную к "+" и чёрную к "-", расположив их напротив друг друга.

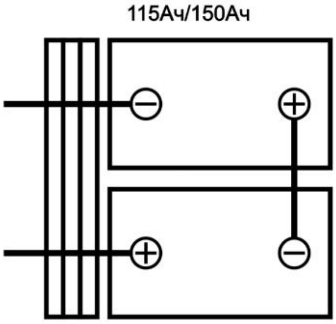

ПОДКЛЮЧЕНИЕ ЗАРЯДНОГО УСТРОЙСТВА

⚠ **ВНИМАНИЕ: Перед зарядкой убедитесь, что зарядное устройство правильно настроено для вашего типа аккумулятора, иначе возможны повреждения.**

Убедитесь в том, что тип батареи указан на этикетке.

Чтобы не повредить аккумуляторы, необходимо избегать их полного разряда: подзарядку следует производить в течение нескольких минут после включения мигающего индикатора «Разряженные аккумуляторы».

⚠ **ВНИМАНИЕ: Никогда не оставляйте батареи полностью разряженными, даже если машина не используется. Убедитесь, что зарядное устройство подходит для установленных аккумуляторов как по ёмкости, так и по типу.**

Для подключения зарядного устройства необходимо:

1. Переместить машину к месту расположения зарядного устройства;
2. Убедится, что баки раствора и утилизации пусты, в противном случае необходимо полностью опустошить их;
3. Проверить, выключен ли выключатель;

⚠ **ВНИМАНИЕ: Этот процесс должен выполняться квалифицированным персоналом. Неправильное подключение разъёма может привести к проблемам в работе оборудования.**

4. Подключить кабель зарядного устройства к разъёму для зарядного устройства;
5. После завершения цикла зарядки светодиодный индикатор на зарядном устройстве поменяет цвет, необходимо отключить зарядное устройство;

⚠ **ВНИМАНИЕ: В течение всего цикла подзарядки аккумулятора держите бак утилизации открытым, чтобы обеспечить выход паров.**

СХЕМА РАБОТЫ МАШИНЫ

Вода и моющее средство из бака раствора поступают на поверхность пола через клапан для раствора. Щётки используют моющее средство и воду для очистки пола. При движении машины вперёд сквидж счищает загрязненный раствор с пола в бак утилизации.

ИНФОРМАЦИЯ О ЩЁТКАХ И ПАДАХ

Для достижения наилучших результатов очистки используйте щётки соответствующего типа. Информация об артикулах деталей приведена в руководстве по эксплуатации.

Предлагаемые щётки и пады приведены ниже:

- **Щётка из мягкого нейлона (500 мм)**
  Рекомендуется для очистки полов с покрытием без удаления финишного покрытия. Очищает без образования затертостей.
- **Держатель для падов (500 мм)**
  Имеет тысячи маленьких крючков для крепления пада.
- **Полировальный пад (белый)**
  Используется для ухода за полированными полами.
- **Краш пад (красный)**
  Используется для лёгкой уборки без повреждения напольного покрытия.

ПОДГОТОВКА МАШИНЫ

БАК РАСТВОРА

⚠ ВНИМАНИЕ: При каждой заправке бака раствора, бак утилизации должен быть полностью пуст.

Убедитесь, что крышка фильтра раствора, расположенная под баком раствора в передней правой части машины, закрыта должным образом. Убедитесь, что сливная пробка расположенная снизу машины слева плотно закрыта.

ЗАПРАВКА БАКА РАСТВОРА

Бак для раствора заполняется через заливную горловину.

Заполните бак раствора с температурой не выше 50 С. Максимальная ёмкость бака для раствора составляет около 40 л. Добавьте в бак жидкое моющее средство в концентрации и в порядке, указанном на этикетке производителя моющего средства. Во избежание образования избыточной пены, которая может повредить всасывающий двигатель, используйте только минимально необходимое количество моющего средства.

⚠ ВНИМАНИЕ: Всегда используйте моющие средства, на этикетке которых производитель указывает на их пригодность для поломоечных машин. Не используйте кислотные или щелочные средства или растворители без такого указания. Можно использовать кислотные или щелочные моющие средства для технического обслуживания, если они имеют значение pH от четырёх до десяти и не содержат окислителя, хлора или брома, формальдегида, минеральных растворителей.

⚠ ВНИМАНИЕ: во избежание серьёзных травм рук при работе с моющими средствами, кислотными и щелочными растворами необходимо всегда надевать защитные перчатки.

⚠ ВНИМАНИЕ: всегда используйте низкогенное моющее средство. Чтобы избежать образования пены, перед началом уборки залейте в бак утилизации минимальное количество противопенной жидкости. Не используйте чистые кислоты.

БАК УТИЛИЗАЦИИ

Убедитесь, что бак утилизации пуст, в противном случае полностью опустошите его.

Снимите сливной шланг с задней части машины слева, затем откройте крышку сливного отверстия, чтобы завершить слив сточных вод.

После опустошения проверьте правильность закрытия крышки сливного отверстия.

СНЯТИЕ ЛЕЗВИЙ СКВИДЖА, СБОРКА СКВИДЖА

Сквидж по соображениям упаковки поставляется в разобранном виде, должен быть собран при сборке машины.

У каждого лезвия сквиджа имеется четыре вытирающих кромки. Если лезвия изнашиваются, просто поворачивайте их концом к концу или верхом к низу, чтобы вытирание проводилось новой кромкой. Если износились все четыре кромки, замените лезвие.

1. Снимите сквидж с машины.
2. Полностью ослабьте два внешних регулятора на узле сквиджа. В результате пружинный фиксатор лезвия будет отделен от рамы сквиджа. Чтобы быстро ослабить регуляторы, сведите вместе фиксатор фиксатора лезвия и раму сквиджа.

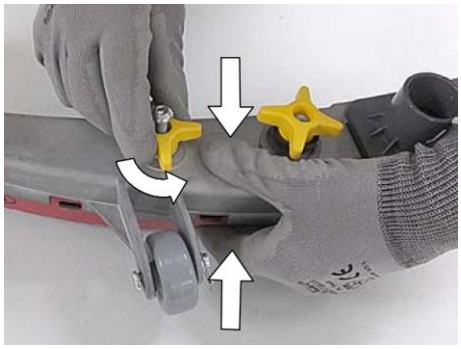

3. Извлеките изношенное лезвие (лезвия) из фиксатора

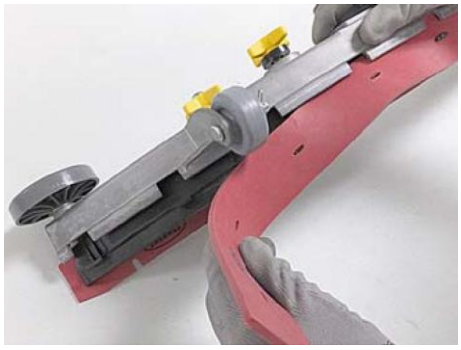

4. Поверните лезвие к новой вытирающей кромке. Обязательно следует выровнять отверстия в лезвии и прижимные лапки.

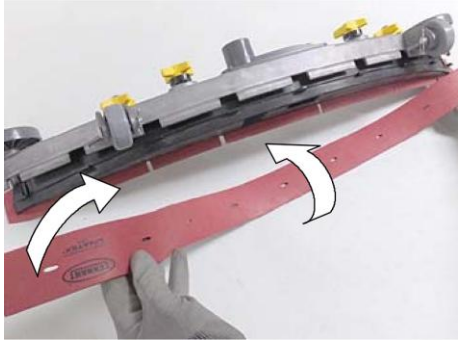

5. Сведите раму сквиджа и держатель лезвий и затяните два внешних регулятора.

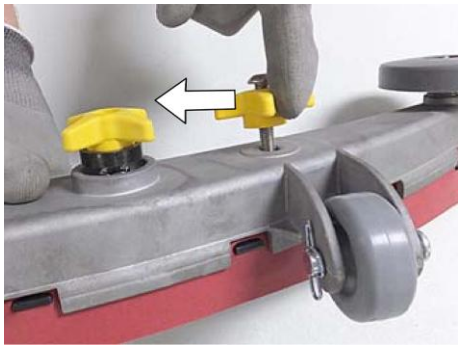

РЕГУЛИРОВКА ЛЕЗВИЙ СКВИДЖА

Для обеспечения качественной уборки на различных поверхностях можно отрегулировать лезвия сквиджа, для этого предусмотренно два барашка ослабляющие держащий механизм.

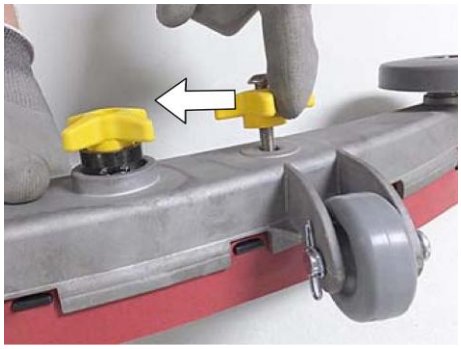

УСТАНОВКА ЩЁТКИ/ПАДА

Для обеспечения безопасности: Перед установкой щёток или падодержателя остановите машину на ровной поверхности

1. Проверьте, выключен ли замок зажигания
2. Наступите на педаль подъёма чистящей головки, чтобы поднять чистящую головку с пола.

3. Установите пододержатель/щётку под чистящей головкой и поднимите в заданное положение. Пододержатель/щётка автоматически защёлкнётся в нужном положении

4. Перед установкой пододержателя прикрепите пад. Закрепите пад центрирующим замком. Установите пододержатель так же, как устанавливали щётку.

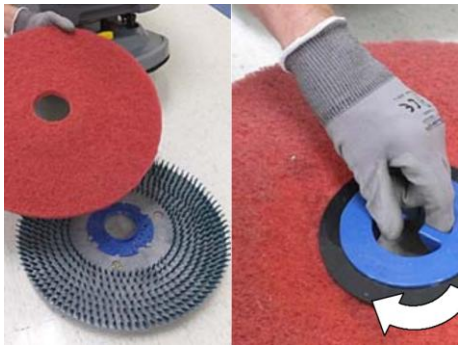

⚠ **ВНИМАНИЕ: Во избежание риска получения серьёзных травм рук рекомендуется всегда надевать защитные перчатки.**

⚠ **ВНИМАНИЕ: Во время этой операции убедитесь в отсутствии людей или предметов вблизи щётки.**

ЭКСПЛУАТАЦИЯ МАШИНЫ

ДЛЯ БЕЗОПАСНОСТИ: Пожалуйста, не эксплуатируйте машину до ознакомления с данным руководством по эксплуатации.

⚠ ВНИМАНИЕ: Опасность пожара или взрыва. Не подбирайте легковоспламеняющиеся материалы или реактивные металлы.

ПРЕДЭКСПЛУТАЦИОННЫЙ ОСМОТР

1. Подметите рабочую зону и уберите препятствия.
2. Проверьте уровень зарядки батарей. (Фото панели с зарядом)
3. Проверьте износ падов/щеток. (Фото щетки и пада)
4. Проверьте износ и правильность регулировки лезвий сквиджа. (Фото резины)
5. Убедитесь в том, что бак утилизации пуст, поплавковый фильтр правильно установлен и чист. (Фото внутри бака)
6. Проверьте износ юбки чистящей головки. (Фото юбки)

НАЧАЛО РАБОТЫ

Поверните главный переключатель питания в положение ВКЛЮЧЕНО.

1. Опустите сквидж на пол, наступив на ножную педаль, как показано на рисунке. Чтобы поднять узел швабры, просуньте носок под педаль и поднимите её. После опускания узла сквиджа вакуумный мотор включится автоматически.

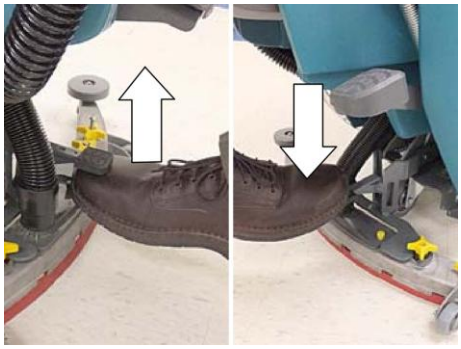

2. Опустите чистящую головку на пол, наступив на педаль подъёма чистящей головки

3. Для начала очистки потяните ручку управления

4. Медленно толкайте машину вперёд. Вращающаяся щётка (-и) будет помогать движению машины вперёд.

5. Метод уборки: На панели управления отрегулируйте подачу раствора на необходимый поток.

УСТРОЙСТВО ОТ ПЕРЕЛИВА

Машина не оснащена устройством переполнения, поскольку ёмкость бака утилизации больше ёмкости бака раствора. В чрезвычайных случаях внутри бака для раствора имеется механическое устройство (поплавок), которое при заполнении бака для раствора перекрывает доступ воздуха к всасывающей турбине для её защиты; в этом случае звук работы турбины будет более глубоким. Если это произошло, поднимите сквидж с помощью ноги. Примерно через 15-25 секунд выключите машину, повернув ключ в положение «Выключено». Откатите машину в специально отведённое место для слива воды, слейте воду из бака утилизации через специальный дренажный шланг.

ВО ВРЕМЯ РАБОТЫ С МАШИНОЙ

⚠ ВНИМАНИЕ: Опасность пожара или взрыва. Не подбирайте легковоспламеняющиеся материалы или реактивные металлы.

ДЛЯ БЕЗОПАСНОСТИ: Пожалуйста, идите медленно, когда машина движется под уклон и скользит. Носите нескользящую обувь.

1. Каждый последующий проход очистки идите внахлест предыдущего на 5 см.
2. Не допускайте смещения машины, чтобы не повредить покрытие пола.
3. Счищайте клейкую ленту, чтобы избежать следов волочения.

4. Не эксплуатируйте машину на уклонах, превышающих 5% (3°).
5. При появлении чрезмерного количества пены залейте в бак утилизации раствор для борьбы с пеной, одобренный производителем.
6. Для сильно загрязненных участков используйте двойной метод очистки. Сначала пройдите участок с поднятым сквиджем, дайте раствору поработать в течение 3-5 минут, затем обработайте участок второй раз, опустив сквидж, и собрав всю грязь.
7. Если вы оставляете машину без присмотра, выньте ключ из замка и установите стояночный тормоз (если таковой имеется).

ПО ЗАВЕРШЕНИИ РАБОТЫ

По окончании работы и перед проведением любого вида технического обслуживания выполните следующие операции:

1. Нажмите на педаль поднятия, чтобы поднять сквидж, вакуумный двигатель автоматически отключится примерно через 5-10 секунд;
2. Поверните ключ в положение «Выключено» и вытащите его, затем откатите машину к месту предназначенное для слива воды;

   ⚠ **ВНИМАНИЕ: Перед выполнением любого технического обслуживания необходимо извлечь ключи из замка и отсоединить разъем аккумулятора машины.**
3. Отсоедините шланг от посадочного места, выкрутите сливную пробку и слейте воду из бака утилизации;

   ⚠ **ВНИМАНИЕ: Данную операцию необходимо выполнять в перчатках для защиты от контакта с опасными растворами.**
4. Отсоедините всасывающий шланг от сквиджа;
5. Ослабьте два барашка, чтобы отсоединить сквидж;
6. Хорошо очистите сквидж и лезвия струёй воды;
7. После очистки сквиджа и лезвий установите сквидж на исходную позицию;
8. В конце вставьте шланг сквиджа;
9. Если в баке раствора остался раствор, то его необходимо слить, для этого открутите сливную пробку расположенную внизу машины слева;
10. Припаркуйте машину в закрытом месте, в зоне, где она не может причинить вред людям или другому имуществу, а также будет защищена от случайного падения предметов;
11. Поднимите бак утилизации и отсоедините разъем аккумулятора;

⚠ **ВНИМАНИЕ: не оставляйте машину без присмотра, предварительно не вынув ключ из замка и не установив стояночный тормоз. Кроме того, не паркуйте машину на открытых местах или на наклонных полах.**

ЗАРЯДКА АККУМУЛЯТОРНЫХ БАТАРЕЙ

⚠ ВНИМАНИЕ: Для продления срока службы батарей проводите подзарядку только в тех случаях, когда машина использовалась в общей сложности 30 минут и более. Не оставляйте батареи в разряженном состоянии на длительный период.

⚠ ВНИМАНИЕ: Опасность возгорания или взрыва. Из батарей может выходить газообразный водород. Держитесь на удалении от искр и открытого огня. Во время зарядки держите батарейный отсек открытым.

В ЦЕЛЯХ БЕЗОПАСНОСТИ: При обслуживании батарей надевайте защитные перчатки и защиту для глаз, когда обращаетесь с батареями или проводами батарей. Избегайте контакта с кислотой батарей.

ТЕХНИЧЕСКИЕ ХАРАКТЕРИСТИКИ ЗАРЯДНОГО УСТРОЙСТВА

Характеристики:

- Тип зарядного устройства:
  - Для герметичных (гелевых) батарей;
  - Для литиевых батарей;
- Выходное напряжение - 24 Вольта;
- Выходной ток - 15 Ампер для гелевых батарей, 25 Ампер для литиевых батарей;
- Автоматическое отключение от сети;
- Для зарядки аккумуляторов длительного цикла;

ЕЖЕДНЕВНОЕ ОБСЛУЖИВАНИЕ

Для поддержания машины в хорошем рабочем состоянии важно регулярно выполнять следующие процедуры технического обслуживания.

ОЧИСТКА БАКА УТИЛИЗАЦИИ

Ежедневно сливайте и очищайте бак утилизации в период между заправками бака раствора.

- Переместите машину в зону слива.
- Снимите крышку вакуумного отсека.
- Удерживая шланг вверху, снимите крышку, а затем медленно опустите шланг для слива.
- Снимите и очистите поплавковый фильтр.
- Промойте бак утилизации чистой водой и протрите для удаления остатков грязи.

ОЧИСТКА СКВИДЖА

Тщательная очистка всего вакуумного блока обеспечивает лучшее всасывание и очистку пола, а также большую продолжительность работы всасывающего мотора. Для очистки выполните следующие действия:

1. Отсоедините всасывающий шланг;
2. Снимите сквидж с опорного кронштейна, открутив барашки;
3. Используйте влажную ткань для очистки передней и задней резинок, а также для очистки вакуумной камеры корпуса сквиджа;

   ⚠ ВНИМАНИЕ: эту операцию необходимо выполнять в перчатках для защиты от контакта с

опасными растворами.

4. Проверьте износ резинок. Если край резины сильно повреждён, то заднюю резину можно развернуть по всем четырём краям. Если резина полностью изношена, приступайте к её замене
5. Полностью ослабьте два внешних регулятора на узле сквиджа. В результате пружинный фиксатор лезвия будет отделен от рамы сквиджа. Чтобы быстро ослабить регуляторы, сведите вместе фиксатор фиксатора лезвия и раму сквиджа.
6. Снимите крышку конденсационного клапана со сквиджа и очистите резервуар, установите крышку назад на сквидж.

НЕДЕЛЬНОЕ ОБСЛУЖИВАНИЕ

ОЧИСТКА ВСАСЫВАЮЩЕГО ШЛАНГА

Если качество уборки снизилось и машина оставляет мокрые полосы, то необходимо проверить всасывающий шланг на засор следующим образом:

1. Убедитесь, что бак утилизации пуст, в противном случае полностью слейте его;
2. Проверьте, что ключ в замке зажигания в положении «Выключено»;
3. Отсоедините всасывающий шланг от патрубка сквиджа;

   ⚠ **ВНИМАНИЕ: Данную операцию необходимо выполнять в перчатках для защиты от контакта с опасными растворами.**
4. Отсоедините всасывающий шланг от держателя на баке утилизации;
5. Очистите шланг струёй воды, подавая её со стороны, где шланг соединён с баком;
6. Установите все элементы на место.

ОЧИСТКА ЩЁТКИ

Тщательная очистка щётки гарантирует более высокую работоспособность. Для очистки выполните следующие действия:

1. Проверьте, что ключ в замке зажигания в положении «Выключено»;
2. Нажмите на педаль подъёма, чтобы поднять головку щётки;
3. Нажмите кнопку снятия щётки;

   ⚠ **ВНИМАНИЕ: Во время этой операции убедитесь в отсутствии людей или предметов вблизи щётки.**
4. Очистите щётку под струёй воды;
5. Установите щётку назад на корпус щёточной головки.

ОЧИСТКА ФИЛЬТРА РАСТВОРА

Тщательная очистка фильтра моющего средства/водного раствора обеспечивает более высокую работоспособность. Для очистки выполните следующие действия:

1. Проверьте, что ключ в замке зажигания в положении «Выключено»;
2. Перекройте подачу воды при помощи шарового крана;
3. Открутите крышку фильтра бака раствора;
4. Извлеките внутренний картридж фильтра и тщательно промойте его под проточной водой;
5. Установите все элементы назад на их места.

ВНЕПЛАНОВОЕ ОБСЛУЖИВАНИЕ

ЗАМЕНА (ИЛИ ПЕРЕВОРОТ) ЛЕЗВИЯ СКВИДЖА

При износе лезвий сквиджа всасывание будет слабым, а машина может оставлять следы от воды. Для замены выполните следующие действия:

1. Проверьте, что ключ в замке зажигания в положении «Выключено»;
2. Снимите сквидж с машины.
3. Полностью ослабьте два внешних регулятора на узле сквиджа. В результате пружинный фиксатор лезвия будет отделен от рамы сквиджа. Чтобы быстро ослабить регуляторы, сведите вместе фиксатор фиксатора лезвия и раму сквиджа.
4. Извлеките изношенное лезвие (лезвия) из фиксатора
5. Поверните лезвие к новой вытирающей кромке. Обязательно следует выровнять отверстия в лезвии и прижимные лапки.
6. Сведите раму сквиджа и держатель лезвий и затяните два внешних регулятора.

⚠ **ВНИМАНИЕ: Эти операции должны выполняться в перчатках для защиты от контакта с опасными растворами.**

ЗАМЕНА ЩЁТКИ

1. Проверьте, что ключ в замке зажигания в положении «Выключено»;
2. Поднимите щёточную головку, нажимая на педаль подъёма;
3. Нажмите кнопку сброса щётки, и она автоматически снимется;
4. Возьмите новую щётку и установите её на место.

⚠ **ВНИМАНИЕ: Во время этой операции убедитесь в отсутствии людей или предметов вблизи щётки.**

ОБСЛУЖИВАНИЕ ДВИГАТЕЛЕЙ

Для замены угольных щёток обратитесь в авторизованный сервисный центр Wellland.

Замена угольных щёток	Моточасы
Двигатель привода трансмиссии	750
Вакуумный мотор	750
Мотор щёток	750

ПОИСК И УСТРАНЕНИЕ НЕИСПРАВНОСТЕЙ

Проблема	Причина	Решение
Машина не работает	Разряжена батарея (батареи)	Зарядить батарею (батареи)
	Неисправная батарея (батареи)	Заменить батарею (батареи)
	Незатянуты крепления проводов батареи	Затянуть незатянутые крепления проводов
	Неисправный замок зажигания	Свяжитесь с Сервисным центром
	Панель управления неисправна	Свяжитесь с Сервисным центром
Зарядное устройство батарей не работает	Шнур не подключён к источнику питания	Проверить подключения разъёмов
	Неисправен шнур электропитания	Заменить шнур
	Батарея (батареи) чрезмерно разряжены	Замените батарею (батареи)
	Неисправное зарядное устройство	Замените зарядное устройство
Машина не движется (Модель с приводом)	Неисправность двигателя перемещения или электропроводки	Свяжитесь с Сервисным центром
	Изношены угольные щётки в двигателе	Свяжитесь с Сервисным центром
Двигатель щётки не работает	Чистящая головка поднята с пола	Опустите чистящую головку
	Сработала блокировка индикатора зарядки батареи	Зарядить батареи
	Сработал термопредохранитель цепи двигателя щётки	Проведите сброс термопредохранитель
	Неисправный переключатель (вверх/вниз) чистящей головки	Свяжитесь с Сервисным центром
	Неисправный рычаг присутствия оператора	Свяжитесь с Сервисным центром
	Неисправность двигателя щётки или электропроводки	Свяжитесь с Сервисным центром
	Изношены угольные щётки	Свяжитесь с Сервисным центром
Не работает вакуумный мотор	Сквидж поднят с пола	Опустите сквидж
	Сработал термопредохранитель цепи вакуумного мотора	Проведите сброс термопредохранитель
	Неисправность вакуумного мотора или электропроводки	Свяжитесь с Сервисным центром
	Изношены угольные щётки	Свяжитесь с Сервисным центром
Слаб или вообще отсутствует поток раствора	Забился фильтр бака раствора или шланг подачи раствора	Очистить фильтр бака раствора или промыть шланг подачи раствора
	Забился клапан раствора	Снять клапан и прочистить
	Ручка управления потоком раствора установлена на слишком малую величину потока	Отрегулируйте ручку управления потоком раствора
Слабый захват воды	Бак утилизации полон	Слейте бак утилизации
	Ослабла затяжка колпачка шланга слива	Затянуть колпачок
	Забился поплавковый фильтр, расположенный в баке утилизации	Очистить поплавковый фильтр
	Засорился узел сквиджа	Очистить узел сквиджа
	Износились лезвия сквиджа	Перевернуть или заменить лезвия сквиджа
	Неправильное отклонение лезвия сквиджа	Отрегулировать высоту лезвияскквиджа
	Негерметичные соединения вакуумных шлангов	Закрепить соединения шлангов
	Забился вакуумный шланг	Устранить мусор, забивший шланг
	Повреждён вакуумный шланг	Заменить вакуумный шланг
	Крышка бака утилизации не на месте	Правильно расположить крышку
	Повреждено уплотнение крышки бака	Заменить уплотнение

	утилизации	
	Неисправен вакуумный мотор	Свяжитесь с Сервисным центром
	Мал уровень зарядки батарей	Подзарядите батареи
Мало время работы	Батареи подзаряжены не полностью	Полностью зарядите батареи
	Дефектные батареи	Заменить батарею
	Неисправно зарядное устройство	Починить или заменить зарядное устройство

ТЕХНИЧЕСКИЕ ХАРАКТЕРИСТИКИ

Технические данные	**F50P**	**FD50P**
Объем бака для чистой/грязной воды	40 л / 50 л	40 л / 50 л
Теоретическая производительность	2300 $м^2$/ч	2500 $м^2$/ч
Рабочая ширина	500 мм	500 мм
Диаметр щётки х кол-во	500 мм х 1 шт	500 мм х 1 шт
Мощность мотора щётки х кол-во	550 Вт х 1 шт	550 Вт х 1 шт
Скорость вращения щётки	180 об/мин	180 об/мин
Давление щётки	25 кг	25 кг
Ширина водосборной балки	775 мм	775 мм
Мощность вакуумного мотора	400 Вт	400 Вт
Мощность мотора привода	-	150 Вт
Скорость машины	4 км/ч	5,5 км/ч
Напряжение машины	24 В	24 В
Батарея х кол-во	12 В / 113 Ач х 2 шт	12 В / 113 Ач х 2 шт
Время работы на одном заряде	2,5 - 3 ч	2 - 2,5 ч
Уровень шума	55 дВ	55 дВ
Габаритные размеры (Д*Ш*В)	1240 * 565 * 970 мм	1240 * 565 * 970 мм
Вес с батареями	180 кг	195 кг